FICHA TÉCNICA

BLOCK SÓLIDO 60x40

DESCRIPCIÓN

El BLOCK 60X40 CELUCRETO se utiliza para construir muros divisorios no cargadores, cada pieza se acomoda de manera tradicional, pero con un rendimiento mucho mayor por sus dimensiones. Este sistema se aísla perimetralmente de la estructura mediante espuma de poliuretano, evitando recibir cargas que provoquen fisuras, a este sistema se le denomina Muro Flotado.

ESPECIFICACIONES

PRODUCTO	CELUCRETO AAC-4	CELUCRETO AAC-5	CELUCRETO AAC-6
Resistencia a la compresión f'aac (kg/cm^2)	**40.78**	**50.98**	**61.18**
Peso de diseño (kg/m^3)	691.30	760.34	834.96
*Densidad aparente (kg/m^3)	549.39	618.00	695.80
*Conductividad térmica (W/m.K)	0.12	0.12	0.13
*Permeabilidad al vapor de agua (ng/Pa.s.m)	0.42	0.27	0.30
*Adsorción de humedad (%)	masa 9.02 vol. 5.193	masa 11.65 vol. 7.445	masa 9.56 vol. 6.592
*Absorción de agua (%)	masa 66.71	masa 64.69	masa 62.78
Aplicación	Muros divisorios para interiores		

*Certificado bajo la NOM-018-ENER-2011

PROPIEDADES GEOMÉTRICAS

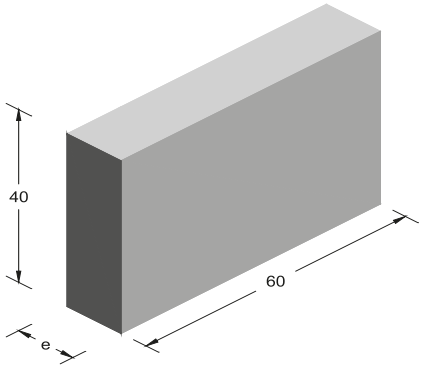

ESPESOR e (cm)	PESO DE DISEÑO			PESO POR PIEZA			TARIMA		
	AAC-4 kg/m^2	AAC-5 kg/m^2	AAC-6 kg/m^2	AAC-4 kg/pza	AAC-5 kg/pza	AAC-6 kg/pza	m^3	m^2	pza
10.00	69.13	76.03	83.50	16.59	18.25	20.04	2.16	21.60	180.00
12.50	86.41	95.04	104.37	20.74	22.81	25.05	2.16	17.28	144.00
15.00	103.70	114.05	125.24	24.89	27.37	30.06	2.16	14.40	120.00
17.50	120.98	133.06	146.12	29.03	31.93	35.07	2.02	11.52	96.00
20.00	138.26	152.07	166.99	33.18	36.50	40.08	2.02	10.08	84.00
25.00	172.83	190.09	208.74	41.48	45.62	50.10	2.16	8.64	72.00
30.00	207.39	228.10	250.49	49.77	54.74	60.12	2.16	7.20	60.00

FICHA TÉCNICA

BLOCK SÓLIDO 60x40

PROPIEDADES MECÁNICAS

CONCEPTO	RESULTADOS
1.- Resistencia de diseño a compresión de la mampostería (f*m), kg/cm2	28
2- Esfuerzo cortante resistente de diseño (v*m), kg/cm2	4
3.- Resistencia a compresión de cubos para pilas a 28 días, kg/cm2	135
4- Resistencia a compresión de cubos para muretes a 28 días, kg/cm2	137

Resultados de ensayes realizados por la IMCYC

VENTAJAS

PROPIEDADES ACÚSTICAS

ESPESOR	STC
10	41
12.5	37
15	44
20	47
25	50
30	52

STC Sound Transmission Class

RENDIMIENTO DE LA MANO DE OBRA

COLOCACION DEL PRODUCTO	RENDIMIENTO
Muros divisorios para interiores	20 m^2/jor

Oficial y un ayudante

CERTIFICACIONES E INCLUSIONES

FICHA TÉCNICA

BLOCK SÓLIDO 60x20

DESCRIPCIÓN

El BLOCK 60X20 CELUCRETO se emplea para construir muros confinados, en conjunto con castillos y dalas colados en obra. Su construcción se realiza de la misma manera que la mampostería confinada tradicional, pero por sus dimensiones y acabado liso permiten mejores rendimientos en obra.

ESPECIFICACIONES

PRODUCTO	CELUCRETO AAC-4	CELUCRETO AAC-5	CELUCRETO AAC-6
Resistencia a la compresión f'aac (kg/cm^2)	**40.78**	**50.98**	**61.18**
Peso de diseño (kg/m^3)	691.30	760.34	834.96
*Densidad aparente (kg/m^3)	549.39	618.00	695.80
*Conductividad térmica (W/m.K)	0.12	0.12	0.13
*Permeabilidad al vapor de agua (ng/Pa.s.m)	0.42	0.27	0.30
*Adsorción de humedad (%)	masa 9.02 vol. 5.193	masa 11.65 vol. 7.445	masa 9.56 vol. 6.592
*Absorción de agua (%)	masa 66.71	masa 64.69	masa 62.78
Aplicación		Muros de carga Muros divisorios Bardas perimetrales	

*Certificado bajo la NOM-018-ENER-2011

PROPIEDADES GEOMÉTRICAS

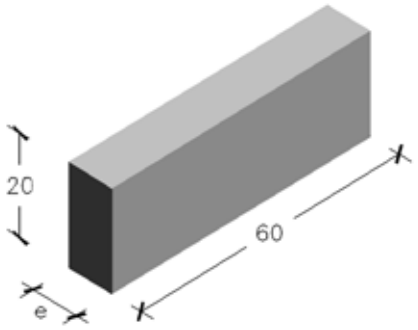

ESPESOR e (cm)	PESO DE DISEÑO			PESO POR PIEZA			TARIMA		
	AAC-4 kg/m^2	AAC-5 kg/m^2	AAC-6 kg/m^2	AAC-4 kg/pza	AAC-5 kg/pza	AAC-6 kg/pza	m^3	m^2	pza
10.00	69.13	76.03	83.50	8.30	9.12	10.02	2.16	21.60	180.00
12.50	86.41	95.04	104.37	10.37	11.41	12.52	2.16	17.28	144.00
15.00	103.70	114.05	125.24	12.44	13.69	15.03	2.16	14.40	120.00
17.50	120.98	133.06	146.12	14.52	15.97	17.53	2.02	11.52	96.00
20.00	138.26	152.07	166.99	16.59	18.25	20.04	2.02	10.08	84.00
25.00	172.83	190.09	208.74	20.74	22.81	25.05	2.16	8.64	72.00
30.00	207.39	228.10	250.49	24.89	27.37	30.06	2.16	7.20	60.00

FICHA TÉCNICA

BLOCK SÓLIDO 60x20

PROPIEDADES MECÁNICAS

CONCEPTO	RESULTADOS
1.- Resistencia de diseño a compresión de la mampostería (f*m), kg/cm2	28
2- Esfuerzo cortante resistente de diseño (v*m), kg/cm2	4
3.- Resistencia a compresión de cubos para pilas a 28 días, kg/cm2	135
4- Resistencia a compresión de cubos para muretes a 28 días, kg/cm2	137

Resultados de ensayes realizados por la IMCYC

VENTAJAS

PROPIEDADES ACÚSTICAS

ESPESOR	STC
10	41
12.5	37
15	44
20	47
25	50
30	52

STC Sound Transmission Class

RENDIMIENTO DE LA MANO DE OBRA

COLOCACION DEL PRODUCTO	RENDIMIENTO
Muros de carga Muros divisorios Bardas perimetrales	12 m^2 /jor

Oficial y un ayudante.

CERTIFICACIONES E INCLUSIONES

FICHA TÉCNICA

BLOCK "O" CELUCRETO

DESCRIPCIÓN

El Block "O" CELUCRETO se emplea para construir muros de mampostería reforzada interiormente, este block viene barrenado para la colocación del armado vertical y con el brindar resistencia sin la necesidad de emplear castillos tradicionales. Por sus dimensiones, poco volumen de concreto tradicional requerido y acabado, ayuda a mejorar el rendimiento en obra.

ESPECIFICACIONES

PRODUCTO	CELUCRETO AAC-4	CELUCRETO AAC-5	CELUCRETO AAC-6
Resistencia a la compresión f'aac (kg/cm^2)	**40.78**	**50.98**	**61.18**
Peso de diseño (kg/m^3)	691.30	760.34	834.96
*Densidad aparente (kg/m^3)	549.39	618.00	695.80
*Conductividad térmica (W/m.K)	0.12	0.12	0.13
*Permeabilidad al vapor de agua (ng/Pa.s.m)	0.42	0.27	0.30
*Adsorción de humedad (%)	masa 9.02 vol. 5.193	masa 11.65 vol. 7.445	masa 9.56 vol. 6.592
*Absorción de agua (%)	masa 66.71	masa 64.69	masa 62.78
Aplicación	Muros de carga Muros divisorios Muros para Fachadas		

*Certificado bajo la NOM-018-ENER-2011

PROPIEDADES GEOMÉTRICAS

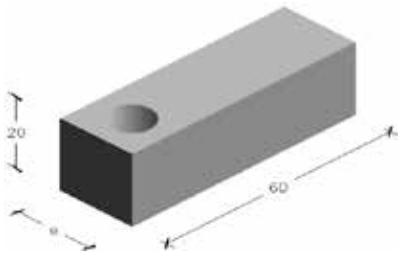

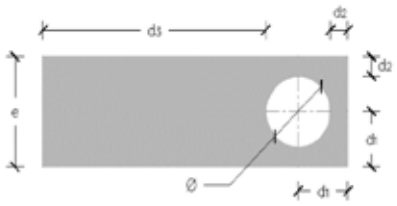

ESPESOR e (cm)	BARRENO		DIMENSIONES			PESO POR PIEZA			TARIMA		
	ø	Area	d_1	d_2	d_3	AAC-4	AAC-5	AAC-6			
	cm	m2	cm	cm	cm	kg/pza	kg/pza	kg/pza	m^3	m^2	pza
12.50	7.00	0.0038	6.25	2.75	50.25	10.04	11.04	12.12	2.16	17.28	144.00
15.00	9.00	0.0064	7.50	3.00	48.00	11.78	12.96	14.23	2.30	15.36	128.00
17.50	9.00	0.0064	8.75	4.25	46.75	13.75	15.12	16.60	2.02	11.52	96.00
20.00	11.00	0.0095	10.00	4.50	44.50	15.28	16.80	18.45	2.30	11.52	96.00
25.00	11.00	0.0095	12.50	7.00	42.00	19.10	21.00	23.07	1.92	7.68	64.00
30.00	11.00	0.0095	15.00	9.00	39.50	22.92	25.20	27.68	2.30	7.68	64.00

FICHA TÉCNICA

BLOCK "O" CELUCRETO

PROPIEDADES MECÁNICAS

CONCEPTO	RESULTADOS
1.- Resistencia de diseño a compresión de la mampostería (f*m), kg/cm2	28
2- Esfuerzo cortante resistente de diseño (v*m), kg/cm2	4
3.- Resistencia a compresión de cubos para pilas a 28 días, kg/cm2	135
4- Resistencia a compresión de cubos para muretes a 28 días, kg/cm2	137

Resultados de ensayes realizados por la IMCYC

VENTAJAS

PROPIEDADES ACÚSTICAS

ESPESOR	STC
12.5	37
15	44
20	47
25	50
30	52

STC Sound Transmission Class

RENDIMIENTO DE LA MANO DE OBRA

COLOCACION DEL PRODUCTO	RENDIMIENTO
Muros de carga Muros divisorios Muros para fachadas	12 m^2 /jor

Oficial y un ayudante

CERTIFICACIONES E INCLUSIONES

FICHA TÉCNICA

BLOCK "U" CELUCRETO

DESCRIPCIÓN

El BLOCK "U" CELUCRETO se emplea para construir muros reforzados interiormente, sirviendo como cimbra para el armado horizontal, y en conjunto trabajar como dala. Por sus dimensiones, poco volumen de concreto y acabado liso, permite mejorar los rendimientos de obra.

ESPECIFICACIONES

PRODUCTO	CELUCRETO AAC-4	CELUCRETO AAC-5	CELUCRETO AAC-6
Resistencia a la compresión f'aac (kg/cm^2)	**40.78**	**50.98**	**61.18**
Peso de diseño (kg/m^3)	691.30	760.34	834.96
*Densidad aparente (kg/m^3)	549.39	618.00	695.80
*Conductividad térmica (W/m.K)	0.12	0.12	0.13
*Permeabilidad al vapor de agua (ng/Pa.s.m)	0.42	0.27	0.30
*Adsorción de humedad (%)	masa 9.02 vol. 5.193	masa 11.65 vol. 7.445	masa 9.56 vol. 6.592
*Absorción de agua (%)	masa 66.71	masa 64.69	masa 62.78
Aplicación	Cerramiento para muro con refuerzo interior Dinteles		

*Certificado bajo la NOM-018-ENER-2011

PROPIEDADES GEOMÉTRICAS

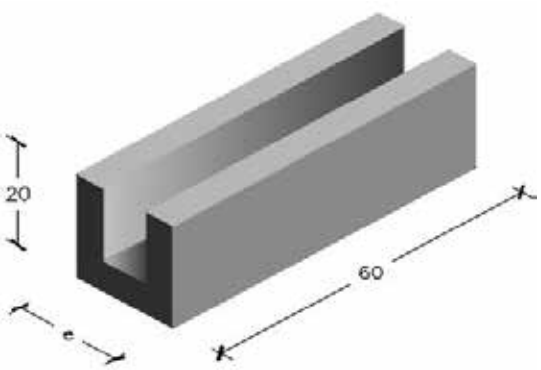

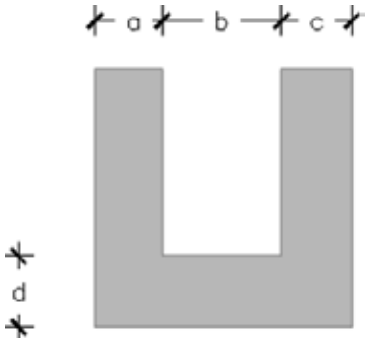

ESPESOR e (cm)	DIMENSIONES a cm	b cm	c cm	d cm	VOL. CANAL m^3	PESO POR PIEZA AAC-4 kg/pza	AAC-5 kg/pza	AAC-6 kg/pza	TARIMA m^3	m^2	pza
12.50	3.75	5.00	3.75	5.50	0.0044	7.3623	8.0976	8.8923	0.81	6.48	54.00
15.00	3.75	7.50	3.75	5.50	0.0065	7.9327	8.7249	9.5812	0.86	5.76	48.00
17.50	4.25	9.00	4.25	5.50	0.0078	9.1044	10.0137	10.9964	0.76	4.32	36.00
20.00	5.00	10.00	5.00	5.50	0.0087	10.5769	11.6332	12.7749	0.72	3.60	30.00
25.00	5.00	15.00	5.00	5.50	0.0131	11.7175	12.8878	14.1526	0.72	2.88	24.00
30.00	5.00	20.00	5.00	5.50	0.0174	12.8582	14.1423	15.5303	0.86	2.88	24.00

FICHA TÉCNICA

BLOCK "U" CELUCRETO

PROPIEDADES MECÁNICAS

CONCEPTO	RESULTADOS
1.- Resistencia de diseño a compresión de la mampostería (f*m), kg/cm2	28
2- Esfuerzo cortante resistente de diseño (v*m), kg/cm2	4
3.- Resistencia a compresión de cubos para pilas a 28 días, kg/cm2	135
4- Resistencia a compresión de cubos para muretes a 28 días, kg/cm2	137

Resultados de ensayes realizados por la IMCYC

VENTAJAS

PROPIEDADES ACÚSTICAS

ESPESOR	STC
12.5	37
15	44
20	47
25	50
30	52

STC Sound Transmission Class

RENDIMIENTO DE LA MANO DE OBRA

COLOCACION DEL PRODUCTO	RENDIMIENTO
Cerramiento para muros con refuerzo interior Dinteles	12 m^2 /jor

Oficial y un ayudante

CERTIFICACIONES E INCLUSIONES

FICHA TÉCNICA

PANEL DIVISORIO

DESCRIPCIÓN

El PANEL DIVISORIO CELUCRETO se utiliza para muros interiores no cargadores, cuenta con una malla sencilla para efectos de traslado, así como con un acabado super liso. Este sistema se aísla en su mayor parte de la estructura principal (mediante una junta perimetral de espuma de poliuretano) evitando pasar cargas para disminuir la posibilidad de agrietamiento.

ESPECIFICACIONES

PRODUCTO	CELUCRETO AAC-4
Resistencia a la compresión (f'aac)	**40.78**
Peso de diseño (Kg/m$^{3)}$	691.30
Densidad aparente (Kg/m$^{3)}$	549.39
Conductividad térmica (W/m.K)	0.12
Permeabilidad al vapor de agua (ng/Pa.s.m)	0.42
Adsorción de humedad (%)	masa 9.02 vol. 5.193
Absorción de agua (%)	masa 66.71
Aplicaciones	Muros divisorios para interiores

*Certificado bajo la NOM-018-ENER-2011

PROPIEDADES GEOMÉTRICAS

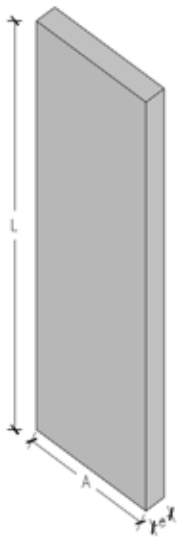

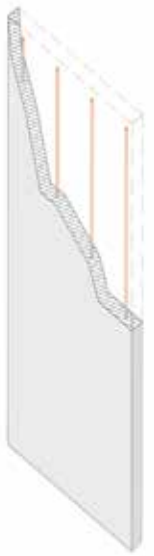

ESPESOR e cm	LONGITUD cm	ANCHO cm	PESO DE DISEÑO AAC-4*	PESO POR PIEZA AAC-4*
10	350	60	69.13	145.17
12.5	350	60	86.41	181.47

FICHA TÉCNICA

PANEL DIVISORIO

VENTAJAS

PROPIEDADES ACÚSTICAS

ESPESOR	STC
10	41
12.5	37

STC Sound Transmission Class

RENDIMIENTO DE LA MANO DE OBRA

COLOCACION DEL PRODUCTO	RENDIMIENTO
Muros divisorios para interiores	30 m^2/jor

Oficial y un ayudante.

INSTALACION DEL PRODUCTO

CERTIFICACIONES E INCLUSIONES

FICHA TÉCNICA

PANEL DE REVESTIMIENTO

DESCRIPCIÓN

El PANEL DE REVESTIMIENTO CELUCRETO se utiliza para fachadas, cuenta con una malla sencilla, así como con un acabado super liso, se fija con pijas y perfiles metálicos de sección acanalada a la estructura principal con separaciones de 30.8 cm o 40.6 cm entre elementos de apoyo.

ESPECIFICACIONES

PRODUCTO	CELUCRETO AAC-4
Resistencia a la compresión (f'aac)	**40.78**
Peso de diseño (Kg/m$^{3)}$	691.30
Densidad aparente (Kg/m$^{3)}$	549.39
Conductividad térmica (W/m.K)	0.12
Permeabilidad al vapor de agua (ng/Pa.s.m)	0.42
Adsorción de humedad (%)	masa 9.02 vol. 5.193
Absorción de agua (%)	masa 66.71
Aplicaciones	Muros divisorios Fachadas de edificios

*Certificado bajo la NOM-018-ENER-2011

PROPIEDADES GEOMÉTRICAS

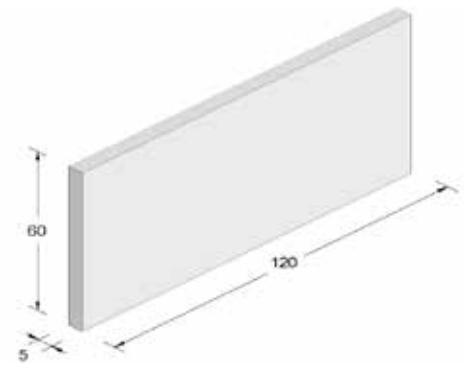

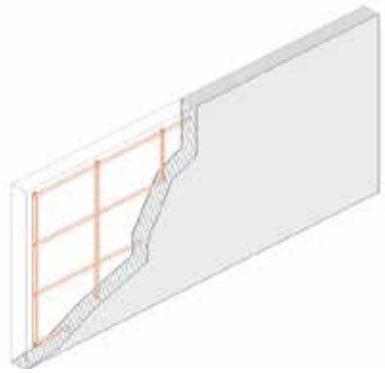

ESPESOR e	LONGITUD	ANCHO	PESO DE DISEÑO AAC-4	PESO POR PIEZA AAC-4	ÁREA POR PIEZA	TARIMA		
cm	cm	cm	kg/m2	kg/m2	m^2	m^3	m^2	pza
5	122	60	34.57	25.30	0.73	2.05	40.99	56

FICHA TÉCNICA

PANEL DE REVESTIMIENTO

CELUCRETO

VENTAJAS

RENDIMIENTO DE LA MANO DE OBRA

COLOCACION DEL PRODUCTO	RENDIMIENTO
Solo paneles	35 m^2 /jor
Con bastidores	20 m^2 /jor

Oficial y un ayudante

INSTALACION DEL PRODUCTO

CERTIFICACIONES E INCLUSIONES

FICHA TÉCNICA

PANEL INDUSTRIAL

DESCRIPCIÓN

El PANEL INDUSTRIAL está fabricado con concreto celular autoclaveado, reforzado interiormente con acero grado 70, fy= 5,000 kg/cm2.
Los paneles son diseñados de acuerdo con las recomendaciones del American Concrete Institute (ACI) 523.4 R09 y se anclan a la estructura del proyecto a través de conectores, ejerciendo la función de fijación y soporte de este.

ESPECIFICACIONES

PRODUCTO	CELUCRETO AAC-4	CELUCRETO AAC-5	CELUCRETO AAC-6
Resistencia a la compresión f'aac (kg/cm^2)	**40.78**	50.98	61.18
Peso de diseño (kg/m^3)	691.30	760.34	834.96
*Densidad aparente (kg/m^3)	549.39	618.00	695.80
*Conductividad térmica (W/m.K)	0.12	0.12	0.13
*Permeabilidad al vapor de agua (ng/Pa.s.m)	0.42	0.27	0.30
*Adsorción de humedad (%)	masa 9.02 vol. 5.193	masa 11.65 vol. 7.445	masa 9.56 vol. 6.592
*Absorción de agua (%)	masa 66.71	masa 64.69	masa 62.78
Aplicación	Fachadas de naves industriales Muros divisorios Bardas		

*Certificado bajo la NOM-018-ENER-2011

PROPIEDADES GEOMÉTRICAS

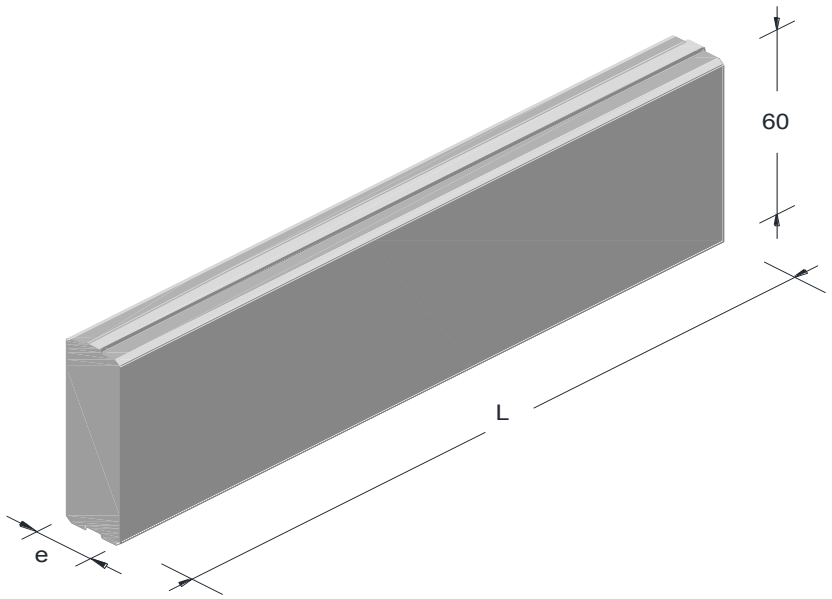

FICHA TÉCNICA

PANEL INDUSTRIAL

VENTAJAS

INSTALACIÓN DEL PRODUCTO

COLOCACION DEL PRODUCTO	RENDIMIENTO
Bardas perimetrales	80 m^2/jor

Oficial y un ayudante

CERTIFICACIONES E INCLUSIONES

FICHA TÉCNICA

PANEL DE LOSA

DESCRIPCIÓN

El PANEL DE LOSA está fabricado con concreto celular autoclaveado, reforzado interiormente con una malla diseñada con acero de grado 70, fy=5,000 kg/cm^2.El diseño se hace para soportar las solicitaciones de un entrepiso o azotea de acuerdo a las recomendaciones del American Concrete Institute (ACI) 523.4.R09 para trabajar como simplemente apoyada sobre cualquier estructura sea mampostería, madera, concreto reforzado o metálica.

ESPECIFICACIONES

PRODUCTO	CELUCRETO AAC-4	CELUCRETO AAC-5	CELUCRETO AAC-6
Resistencia a la compresión f'aac (kg/cm^2)	**40.78**	**50.98**	**61.18**
Peso de diseño (kg/m^3)	691.30	760.34	834.96
*Densidad aparente (kg/m^3)	549.39	618.00	695.80
*Conductividad térmica (W/m.K)	0.12	0.12	0.13
*Permeabilidad al vapor de agua (ng/Pa.s.m)	0.42	0.27	0.30
*Adsorción de humedad (%)	masa 9.02 vol. 5.193	masa 11.65 vol. 7.445	masa 9.56 vol. 6.592
*Absorción de agua (%)	masa 66.71	masa 64.69	masa 62.78
Aplicación	En entrepisos y cubiertas (azoteas) de naves industriales, edificios comerciales, oficinas, escuelas, casa habitacion, etc.		

*Certificado bajo la NOM-018-ENER-2011

TABLA DE CARGAS Y CLAROS

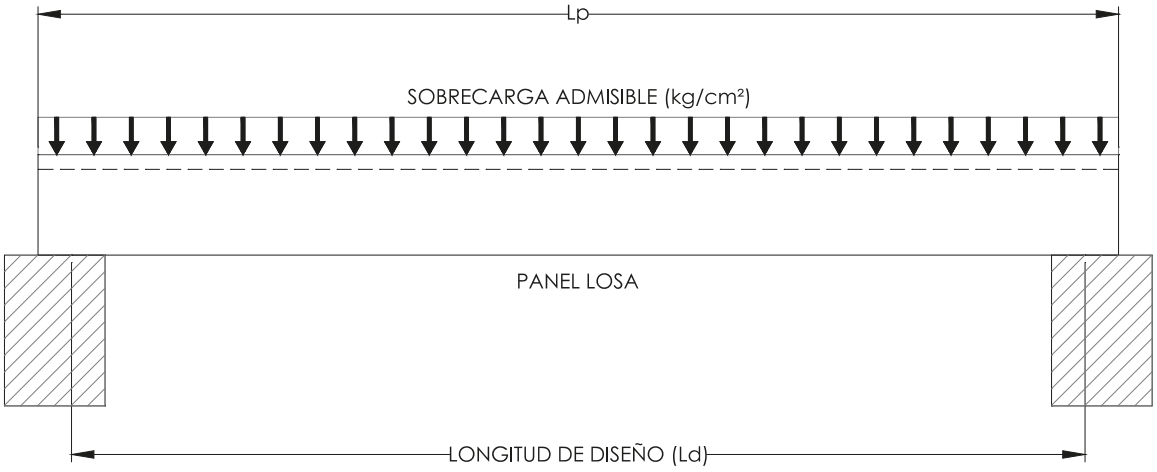

FICHA TÉCNICA

PANEL DE LOSA

TIPO DE LOSA:	ENTREPISO	ANCHO DE PANEL b:	60 cm	CLASE:	AAC-5		
PERALTE d (cm):	**10.0**	**12.5**	**15.0**	**17.5**	**20.0**	**25.0**	**30.0**
PESO PROPIO (kg/m2)	76.034	95.0425	114.051	133.06	152.068	190.085	228.102
L_d (m)	Δ= L_d/360 (cm)	Sobrecarga Admisible (Carga Uniformemente Distribuida, kg/m^2)					
2.0	0.56	603					
2.5	0.69	323	616				
2.9	0.81	200	467				
3.0	0.83	-	421	621			
3.5	0.97	-	256	467	622		
3.7	1.03	-	211	391	581		
4.0	1.11	-	-	258	449	594	
4.1	1.14	-	-	236	414	575	
4.2	1.17	-	-	216	382	558	
4.9	1.36	-	-	-	218	361	601
5.0	1.39	-	-	-	201	336	585
5.7	1.58	-	-	-	-	201	481
5.8	1.61	-	-	-	-	-	452	598
6.0	1.67	-	-	-	-	-	400	571

TIPO DE LOSA:	AZOTEA	ANCHO DE PANEL b:	60 cm	CLASE:	AAC-5		
PERALTE d (cm):	**10.0**	**12.5**	**15.0**	**17.5**	**20.0**	**25.0**	**30.0**
PESO PROPIO (kg/m)	76.034	95.0425	114.051	133.06	152.068	190.085	228.102
L_d (m)	Δ= L_d/240 (cm)	Sobrecarga Admisible (Carga Uniformemente Distribuida, kg/m					
2.0	0.83	603					
2.4	1.00	429	647				
2.9	1.21	236	517	647			
3.0	1.25	210	497	621			
3.4	1.42	-	335	533	645		
3.8	1.58	-	229	426	562	633	
3.9	1.63	-	209	392	544	613	
4.5	1.88	-	-	201	363	511	
4.7	1.96	-	-	-	311	484	634
5.2	2.17	-	-	-	211	354	555
5.6	2.33	-	-	-	-	268	503	627
6.0	2.50	-	-	-	-	201	459	571

FICHA TÉCNICA

PANEL DE LOSA

TIPO DE LOSA:	ENTREPISO	ANCHO DE PANEL b:	60 cm	CLASE:	AAC-6		
PERALTE d (cm):	**10.0**	**12.5**	**15.0**	**17.5**	**20.0**	**25.0**	**30.0**
PESO PROPIO (kg/m2)	83.496	104.37	125.244	146.118	166.992	208.74	250.488
L_d (m)	Δ= L_d/360 (cm)	Sobrecarga Admisible (Carga Uniformemente Distribuida, kg/m^2)					
2.0	0.56	658					
3.0	0.83	208	480	683			
3.5	0.97	-	287	535	685		
3.8	1.06	-	216	412	619		
4.0	1.11	-		296	553	654	
4.4	1.22	-	-	208	404	577	
4.9	1.36	-	-	-	275	409	661
5.3	1.47	-	-	-	201	307	601
5.8	1.61	-	-	-	-	213	508	659
5.9	1.64	-	-	-	-	-	478	643
6.0	1.67	-	-	-	-	-	449	629

TIPO DE LOSA:	AZOTEA	ANCHO DE PANEL b:	60 cm	CLASE:	AAC-6		
PERALTE d (cm):	**10.0**	**12.5**	**15.0**	**17.5**	**20.0**	**25.0**	**30.0**
PESO PROPIO (kg/m)	83.496	104.37	125.244	146.118	166.992	208.74	250.488
L_d (m)	Δ= L_d/240 (cm)	Sobrecarga Admisible (Carga Uniformemente Distribuida, kg/m					
2.0	0.83	658					
2.4	1.00	500	708				
2.9	1.21	275	565	712			
3.1	1.29	219	513	656			
3.4	1.42	-	383	586	710		
3.8	1.58	-	263	491	619	728	
3.9	1.63	-	240	451	599	675	
4.6	1.92	-	-	213	383	545	
4.7	1.96	-	-	-	355	530	699
5.4	2.25	-	-	-	207	350	581
5.6	2.33	-	-	-	-	305	554	691
6.0	2.50	-	-	-	-	230	505	629

FICHA TÉCNICA

PANEL DE LOSA

VENTAJAS

INSTALACIÓN DEL PRODUCTO

COLOCACION DEL PRODUCTO	RENDIMIENTO
Losa de azotea Losa de entrepiso	40 m^2 /jor

Oficial y un ayudante

CERTIFICACIONES E INCLUSIONES

TUGG

José Ma Coss # 1522-B
Col. San Miguel de Mezquitán
C.P. 44260
Guadalajara, Jalisco
Tel: 33 1596 0852

Contacto@CTUGG.com

CTUGG.com